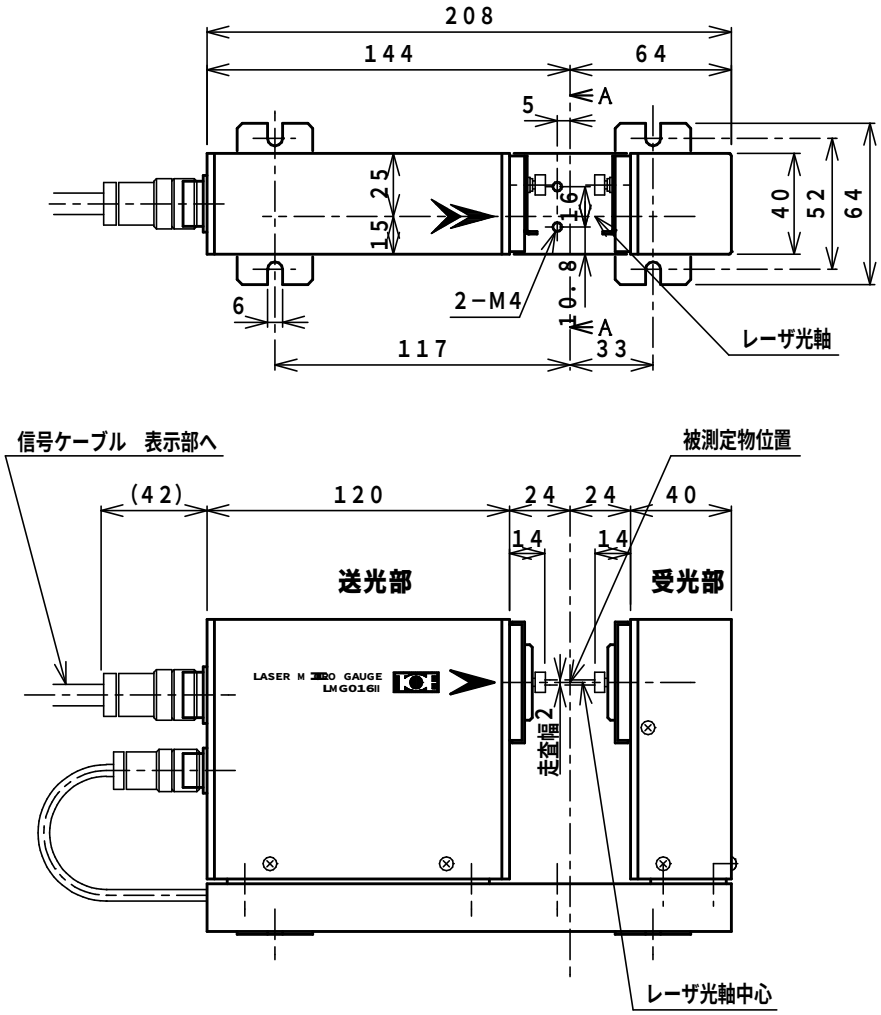


**LMG016II　センサ部**

**東京光電子工業株式会社**